KOHLER®

SERVICE PARTS
PIÈCES DE RECHANGE
PIEZAS DE REPUESTO

Drains
Drains
Desagües

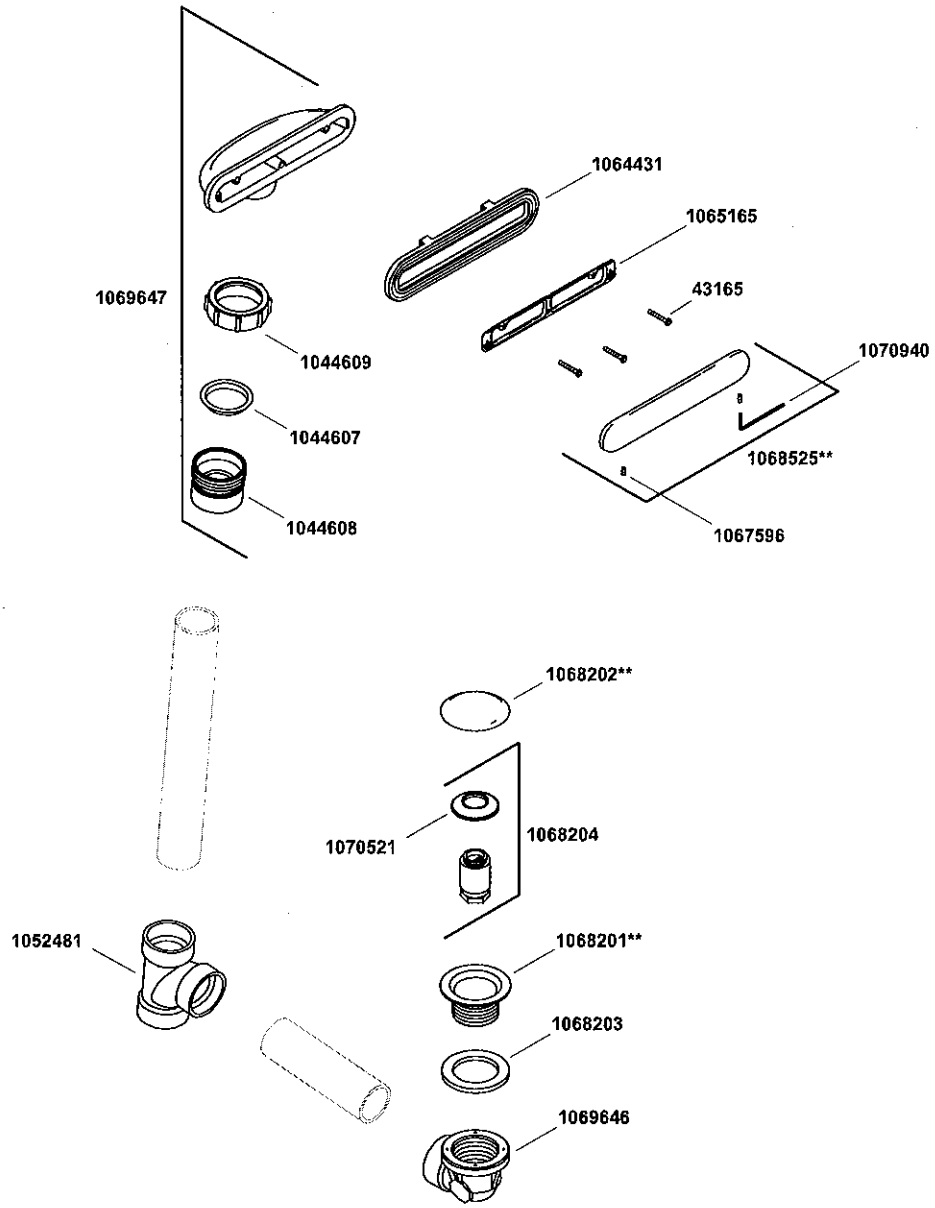

****Finish/color code must be specified when ordering.**
****Vous devez spécifier les codes de la finition et/ou de la couleur quand vous passez votre commande.**
****Se debe especificar el código del acabado/color con el pedido.**

© 2007 Kohler Co.