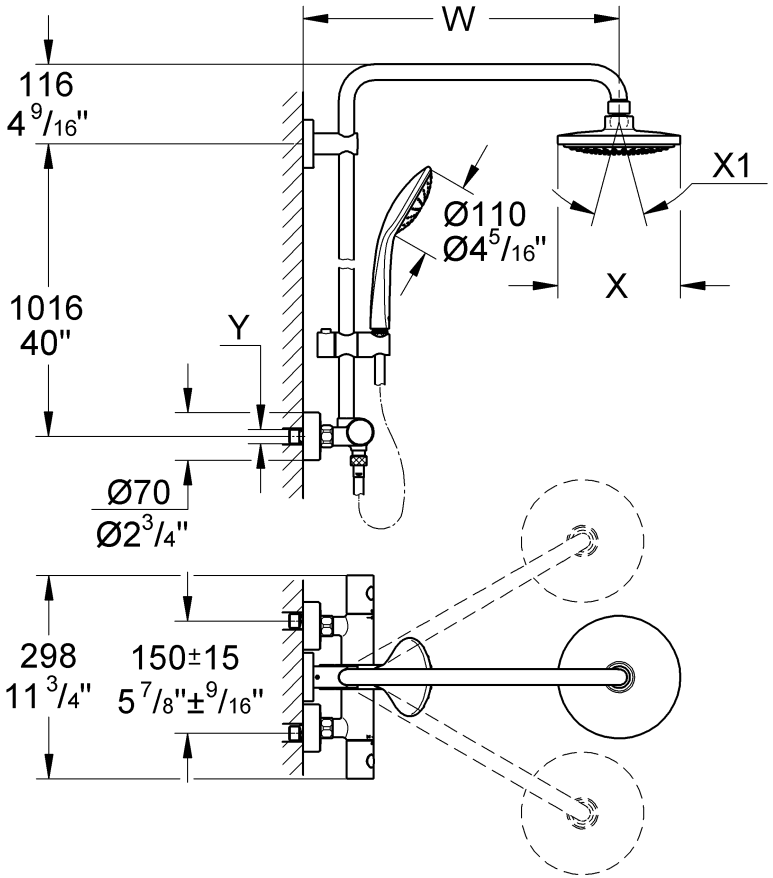

	26 075 000	27 296 001	27 296 000	27 420 001	27 615 000	27 964 000
W	464-472	464-472	464-472	404-412	464-472	464-472
X	Ø310	Ø180	Ø160	Ø180	Ø180	Ø210
X1	30°	30°	30°	30°	30°	40°
Y	G 1/2	G 1/2	G 1/2	G 1/2	G 1/2	G 1/2
Z	107	133	139	133	133	97

	26 128 000 (USA)	
W	464-472	18 1/4"-18 9/16"
X	Ø180	Ø7 1/16"
X1	30°	30°
Y	1/2"NPT-MIP	
Z	133	5 1/4"

Bitte diese Anleitung an den Benutzer der Armatur weitergeben!
Please pass these instructions on to the end user of the fitting!
S.v.p remettre cette instruction à l'utilisateur de la robinetterie!

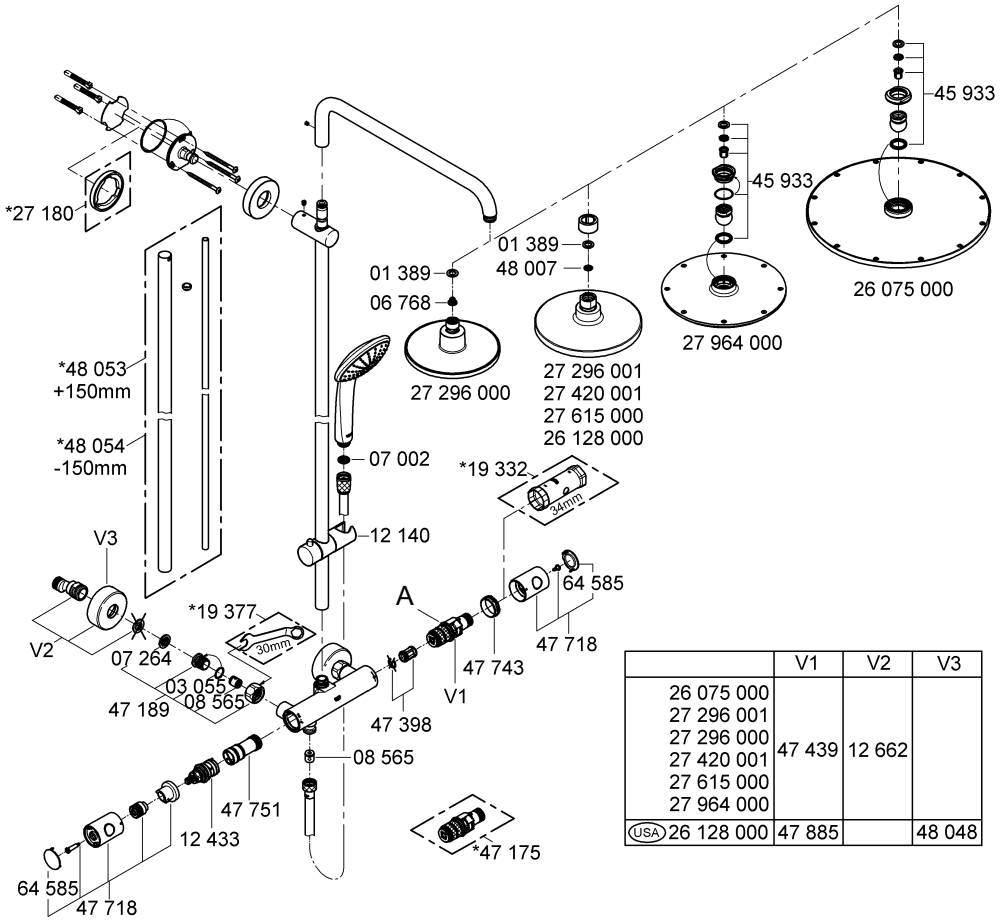

	V1	V2	V3
26 075 000 27 296 001 27 296 000 27 420 001 27 615 000 27 964 000	47 439	12 662	
(USA) 26 128 000	47 885		48 048